# Tomcat G10 Brushless Motor 3514 KV1150

**Art.Nr.:** BT-G-3514-KV1150

Ein zuverl?ssiger, b?renstarker Motor in ausgesprochen pr?ziser und hochwertiger Fertigung.

| | |
|---|---|
| Type: | BT-G-3514-KV1150 (G10) |
| KV (upm pro Volt): | 1150 |
| Leerlauf Strom: | 1.9 A @10V |
| Innenwiderstand: | 0.044 ohm |
| Leistung in Watt: | bis zu 460W |
| max Dauer Strom: | 33A |
| max Spitzen Strom : | 44A,10sekunden |
| anzahl Zellen: | 2–3 S Li-Po |
| Empfohlene Luftschraube: | 10x5 to 12x6 |
| Slots,Pole: | 12,14 |
| Durchnmesser: | 35 mm |
| Wellen Durchmesser: | 5.0 mm |
| Gewicht: | 110 g |
| Empf. Brushless Regler: | 50A |

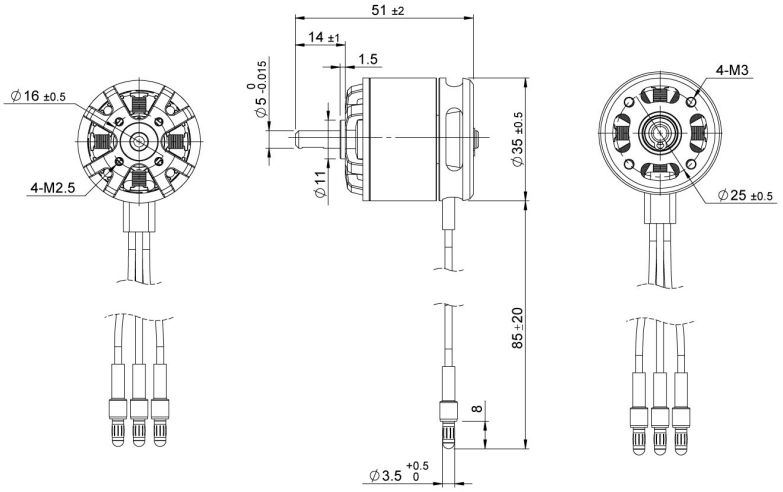

PREIS:

40,30 EUR
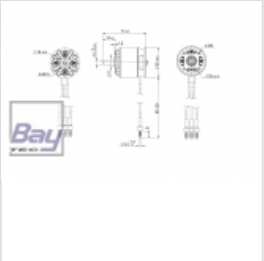
inkl. 19 % MwSt. zzgl. Versandkosten